ИЗВЕЩАТЕЛИ ОХРАННЫЕ МАГНИТОКОНТАКТНЫЕ РАДИОКАНАЛЬНЫЕ

ИО10210-2/1 «Ладога МК-РК»

ИО10210-2/2 «Ладога МК-РК» исполнение 1

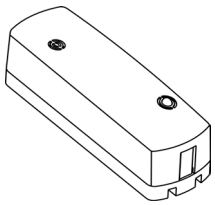

Этикетка
БФЮК.425123.001 ЭТ

1. Основные сведения об изделии

1.1 Извещатели охранные магнитоконтактные радиоканальные ИО10210-2/1 «Ладога МК-РК» и ИО10210-2/2 «Ладога МК-РК» исполнение 1 (в дальнейшем – извещатели) предназначены для блокировки на открывание или смещение дверей, окон и других конструктивных элементов с передачей извещений по двунаправленному радиоканалу в соответствии с протоколом «Риэлта-Контакт-Р» прибору приёмно-контрольному (в дальнейшем – ППК).

1.2 Извещатели контролируют вскрытие корпуса и отрыв от стены.

1.3 Режимы работы извещателей отображаются двухцветным светодиодным индикатором.

1.4 Радиообмен инициируется извещателями с периодом 10, 15, 30, 60, 300 и 600 секунд, выбранным при настройке с ППК. Извещения о тревоге и вскрытии корпуса передаются немедленно.

1.5 Для обмена радиосигналами между извещателями и ППК используются две частоты – основная и резервная. Переход на резервную частоту автоматический.

1.6 Извещатели работают в диапазоне частот от 433,05 до 434,79 МГц. Мощность, излучаемая передатчиком, не превышает 10 мВт. Извещатели не требуют разрешения на приобретение, использование и не подлежат регистрации.

1.7 Питание извещателей осуществляется от гальванических элементов: основного (CR123A) и резервного (CR2032). При периоде радиообмена 30 секунд и более, нормальных климатических условиях и отключенной индикации состояния – один комплект батарей обеспечивает работу извещателя в течение не менее 5 лет.

1.8 Извещатели выпускаются в двух исполнениях:

- ИО10210-2/1 «Ладога МК-РК» – однозонный, обеспечивающий контроль одной линии и/или встроенного геркона;
- ИО10210-2/2 «Ладога МК-РК» исполнение 1 – двухзонный, обеспечивающий контроль двух линий и/или встроенного геркона.

Извещатель «Ладога МК-РК» исполнение 1 поддерживает функцию звуковой индикации.

1.9 Извещатели рассчитаны на непрерывную круглосуточную работу. Вид климатического исполнения извещателей соответствует требованиям УХЛ4 по ГОСТ 15150-69.

1.10 Извещатели устойчивы к воздействиям электромагнитных помех третьей степени жесткости по ГОСТ Р 50009-2000. При превышении указанных уровней в месте эксплуатации, качество функционирования извещателей не гарантируется.

1.11 Индустриальные радиопомехи, создаваемые извещателями, соответствуют нормам для технических средств, применяемых в жилых, коммерческих зонах и производственных зонах с малым энергопотреблением по ГОСТ Р 50009-2000.

2. Технические характеристики

Таблица 1

Наименование параметра	Значение
Расстояние между извещателем и магнитом, мм: - при размыкании контакта - при восстановлении контакта	 более 15 менее 5
Диапазон сопротивлений контролируемой линии, кОм - в состоянии «Норма» - в состоянии «Тревога»	 от 3,6 до 6,5 менее 3,4 или более 6,9
Диапазон рабочих температур, °С	от минус 20 до +50
Допустимая относительная влажность при температуре 35 °С, %	до 95
Габаритные размеры, мм, не более	112 x 41 x 32
Масса, кг, не более	0,1
Средний срок службы извещателя, лет	8
Степень защиты, обеспечиваемая оболочкой	IP30

3. Комплектность

Комплект поставки приведен в таблице 2.

Таблица 2

Обозначение	Наименование	Кол-во на исп.	
		-	-01
БФЮК.425123.001	Извещатель охранный магнитоконтактный радиоканальный ИО10210-2/1 «Ладога МК-РК»	1 шт.	
-01	Извещатель охранный магнитоконтактный радиоканальный ИО10210-2/2 Ладога МК-РК» исполнение 1		1 шт.
	Элемент питания гальванический типа CR123A	1 шт.	1 шт.
ПГС2.409.000 ТУ	Элемент питания гальванический типа CR2032	1 шт.	1 шт.
	Извещатель охранный точечный магнитоконтактный ИО102-2	1 шт.	2 шт.
	Резистор 5,1 кОм 0,125 Вт	1 шт.	2 шт.
	Шуруп 3-3х30.016 ГОСТ 1145-80	6 шт.	10 шт.
БФЮК.425123.001 ЭТ	Извещатели охранные магнитоконтактные радиоканальные «Ладога МК-РК». Этикетка	1 экз.	1 экз.

4. Конструкция извещателя

Извещатели состоят из корпуса и печатной платы. На лицевой стороне печатной платы (1) расположены: антенна (2), датчик вскрытия (3), встроенный геркон (4), перемычка «БГ» блокировки встроенного геркона (6), двухцветный светодиодный индикатор (7), клеммные колодки подключения контролируемых линий (8), держатель основной батареи (9), контакты «СБРОС» (11). На лицевой стороне печатной платы извещателя «Ладога МК-РК» исп. 1 установлен звуковой индикатор (12). Держатель резервной батареи и датчик отрыва расположены на обратной стороне печатной платы. Плата фиксируется в основании корпуса защёлкой (10).

Для управления встроенным герконом используется магнит (5) извещателя ИО102-2 из комплекта поставки. Углубление на боковой стенке основания корпуса указывает место, напротив которого магнит должен быть размещен.

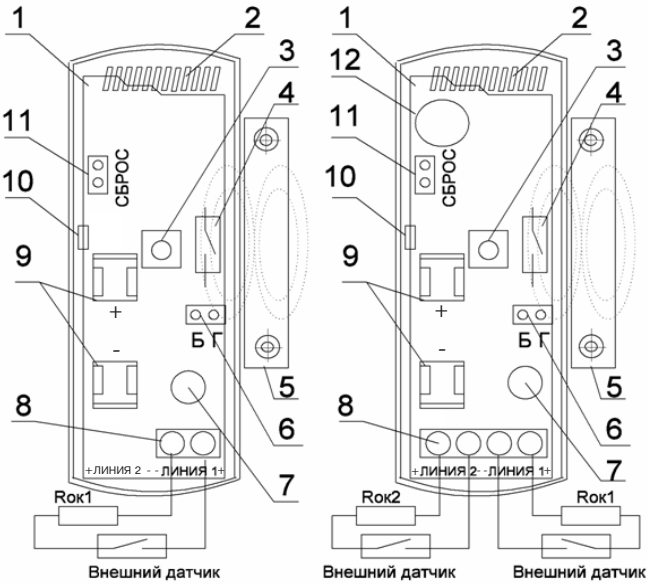

1 а) ИО10210-2/1 «Ладога МК-РК» 1 б) ИО10210-2/1 «Ладога МК-РК» исполнение 1

Рисунок 1

5. Информативность извещателей

5.1 Извещатели формируют и передают по радиоканалу извещения: «Норма», «Нарушена зона 1 (зона 2)», «Вскрытие», «Разряд основной батареи», «Разряд резервной батареи».

5.2 Извещение о нарушении зоны 1 (зоны 2) формируется при сопротивлении цепи Линия 1 (Линия 2) менее 3,4 кОм или более 6,9 кОм.

5.3 Извещение о вскрытии – при вскрытии корпуса извещателя или отрыве его от монтажной поверхности.

5.4 Извещения о разряде основной и резервной батарей – при снижении напряжения на соответствующей батарее ниже 2,4 В.

5.5 Виды индикации приведены в таблице 3.

Таблица 3

Индикация		Состояние
Цвет	Режим	
Зеленый	Прерывисто	Связывание
Красный	Непрерывно три секунды	Связывание завершено
Красный	Кратковременно	Нарушена контролируемая линия (1/2) или встроенный геркон
Красный/ зеленый	Попеременно	Включена индикация опознавания (по команде ППК)

5.6 Индикация «Опознавание» и звуковая индикация включаются и выключаются командами, поступающими от ППК во время сеансов радиообмена.

5.7 Индикация о нарушении отключается через 15 минут после закрытия крышки извещателя, и включается при его открытии или по команде ППК.

6. Включение и подготовка к работе

Подготовьте ППК к регистрации извещателей в соответствии с руководством по эксплуатации ППК.

7. Установка извещателей

7.1 Поверхность в месте установки извещателей должна быть ровной, чтобы обеспечить надежную работу датчика отрыва.

Не рекомендуется устанавливать извещатели на металлические поверхности. Расстояние от извещателей или магнита до магнитопроводящего материала должно быть не менее 25 мм.

7.2 При любых допустимых положениях контролируемой конструкции извещатели и магнит не должны испытывать механических воздействий (сжатий, ударов и т. п.).

7.3 Для установки извещателей следует снять крышку и извлечь печатную плату. Крышка фиксируется на основании защелками. Для извлечения печатной платы следует отжать защелку (10) в основании корпуса.

7.4 Закрепите основание шурупами. Для контроля отрыва от стены следует завернуть второй шуруп в отверстие под датчиком отрыва от стены. Установите печатную плату, подключите к клеммным колодкам (8) провода контролируемых линий и закройте крышку. Длина линий не должна превышать 5 м. В конце линии установите оконечный элемент $R_{ок}$ – резистор 5,1 кОм. Соединения следует выполнять пайкой или под винт.

7.5 В случае использования только встроенного геркона $R_{ок1}$ подключается непосредственно к клеммам «Линия 1».

7.6 Если встроенный геркон не используется,то должна быть установлена перемычка блокировки геркона «БГ» (6).

8. Особенности работы с извещателями

8.1 Включение и выключение питания извещателей осуществляются установкой/снятием основной батареи.

8.2 При потере связи с ППК извещатели продолжают поиск ППК. При выключении ППК на длительное время рекомендуется отключать питание извещателя (см. п. 8.1).

8.3 Для включения извещателей снимите крышку, извлеките печатную плату из основания и установите, соблюдая полярность, резервную, а затем основную батареи. Извещатели начинают поиск ППК (связывание) – индикатор прерывисто светится зеленым. При отсутствии указанной индикации (например, если извещатели ранее эксплуатировались) кратковременно замкните контакты «СБРОС» (11).

8.4 Время, в течение которого извещатели находятся в режиме «Связывание», ограничено 100 с, после чего извещатели переходят в спящий режим. Для возобновления режима «Связывание» необходимо кратковременно замкнуть контакты «СБРОС» (11).

8.5 При приеме от ППК параметров связи индикатор 2–3 секунды светится красным цветом. Прекращение свечения индикатора свидетельствует о готовности извещателей к работе.

9. Оценка качества радиосвязи с ППК

До установки извещателей на место эксплуатации целесообразно проверить качество связи с ППК. Для этого следует:

- Разместить подготовленные к работе извещатели с закрытой крышкой на месте установки;
- Нажать датчик отрыва от стены до его нормализации;
- Отпустить датчик отрыва. При этом извещатели передают извещение ВСКРЫТ с кратковременным включением индикатора красного цвета, а затем индицирует качество связи с ППК.

Таблица 4

Индикация		Оценка качества связи	Рекомендации
Цвет	Режим		
Зеленый	Три включения	Отлично	Установка извещателя в данном месте
Зеленый	Два включения	Хорошо	
Зеленый	Одно включение	Связь есть	Выбрать другое место установки или использовать ретранслятор *)
Красный	Четыре включения	Связи нет	
*) «Ладога БРШС-РК-РТР» или «Ладога БРШС-РК-РТР» исп. 1			

10. Хранение и транспортирование

10.1 Извещатели в упаковке предприятия-изготовителя следует транспортировать любым видом транспорта в крытых транспортных средствах на любые расстояния в соответствии с правилами перевозки грузов, действующих на соответствующем виде транспорта.

10.2 Условия транспортирования извещателей должны соответствовать условиям хранения 5 по ГОСТ 15150.

10.3 Хранение извещателей в транспортной таре на складах изготовителя и потребителя должно соответствовать условиям хранения 3 по ГОСТ 15150, а в потребительской таре – условиям хранения 1 по ГОСТ 15150.

В помещении для хранения не должно быть токопроводящей пыли, паров кислот и щелочей, а также газов, вызывающих коррозию и разрушающих изоляцию.

10.4 Срок хранения в транспортной таре по условиям хранения 3 должен быть не более одного года, а в потребительской таре по условиям хранения 1 должен быть не более трех лет.

10.5 Извещатели не предназначены для транспортирования в неотапливаемых, негерметизированных салонах самолета.

11. Гарантии изготовителя

11.1 ЗАО «РИЭЛТА» гарантирует соответствие извещателей требованиям технических условий БФЮК.425123.001 ТУ при соблюдении условий транспортирования, хранения, монтажа и эксплуатации.

11.2 Гарантийный срок хранения извещателя – 63 месяца со дня изготовления.

11.3 Гарантийный срок эксплуатации – 60 месяцев со дня ввода в эксплуатацию в пределах гарантийного срока хранения.

11.4 Извещатели, у которых в течение гарантийного срока при условии соблюдения правил эксплуатации и монтажа, будет обнаружено несоответствие требованиям ТУ, ремонтируются предприятием-изготовителем.

Примечание – Гарантийные обязательства не распространяются на элементы питания.

12. Свидетельство о приемке и упаковывании

Извещатель охранный магнитоконтактный радиоканальный

☐ ИО10210-2/1 «Ладога МК-РК»,

☐ ИО10210-2/2 «Ладога МК-РК» исполнение 1,

номер партии_____, изготовлен в соответствии с действующей технической документацией, признан годным для эксплуатации и упакован в ЗАО «РИЭЛТА».

Ответственный за приемку и упаковывание

Представитель ОТК _____ _____

месяц, год

Изм. 7 от 30.01.15
№Э00110
V8.2

Сделано в России

ЗАО «РИЭЛТА», www.rielta.ru,
197101, Санкт-Петербург, ул. Чапаева, д.17, rielta@rielta.ru,
тел./факс: (812) 233-0302, 703-1360,
Тех.поддержка: тел.(812) 233-29-53, 703-13-57, support@rielta.ru.